ESPIGA

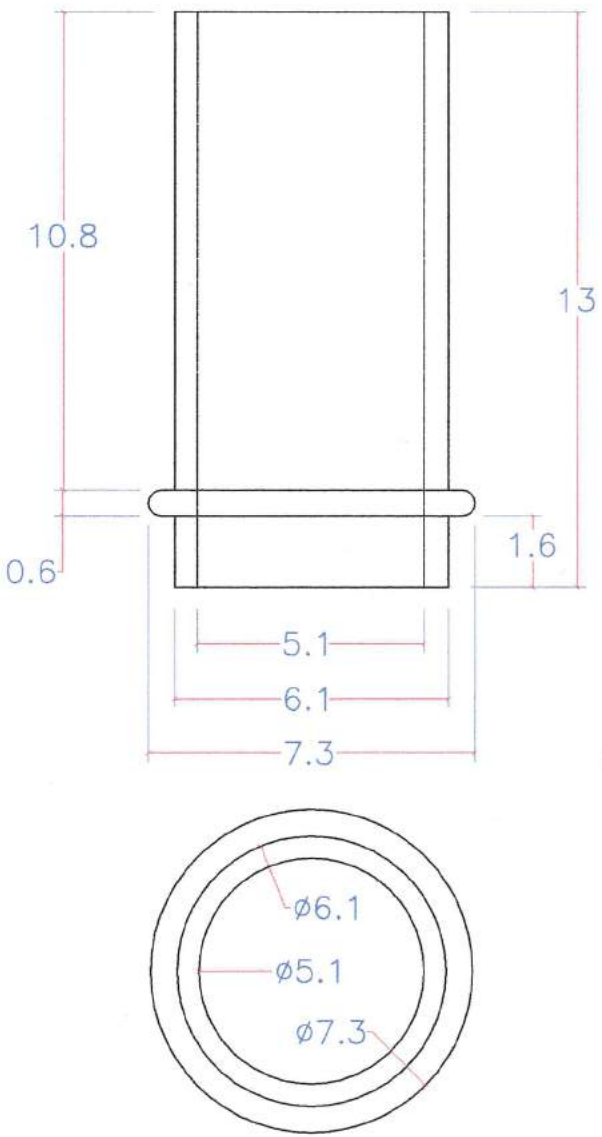

ESTA PIEZA SE SOLDA EN LA PUNTA DEL POSTE Y SIRVE COMO SOPORTE DE LUMINARIAS PUNTAPOSTE O BIEN EN ELLA SE ENSAMBLA UNA CORONA FIJA; EL DIAMETRO Y FORMA DE DICHA CORONA ES DEPENDIENDO DE LAS LUMINARIAS A INSTALAR.

PROPIETARIO:	LUMISERVICIOS S.A. DE C.V .
ARTICULO:	ESPIGA